NHN 450x200

Kombiniertes Lüftungsgitter mit feststehenden horizontalen Lamellen

- Gehäusematerial: Plastic

	Maßeinheit	NHN 450x200

Abmessungen
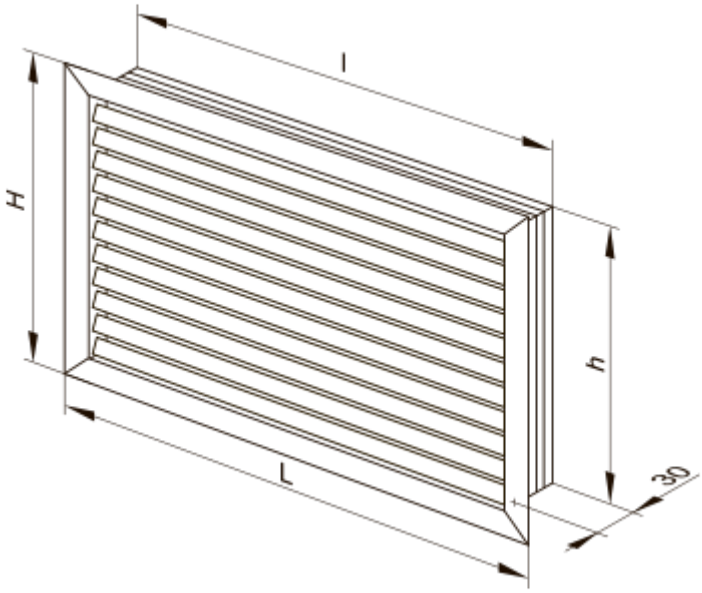
H	L	h	l
214	452	200	438