NHN 500x450

Kombiniertes Lüftungsgitter mit feststehenden horizontalen Lamellen

- Gehäusematerial: Plastic

	Maßeinheit	NHN 500x450

Abmessungen
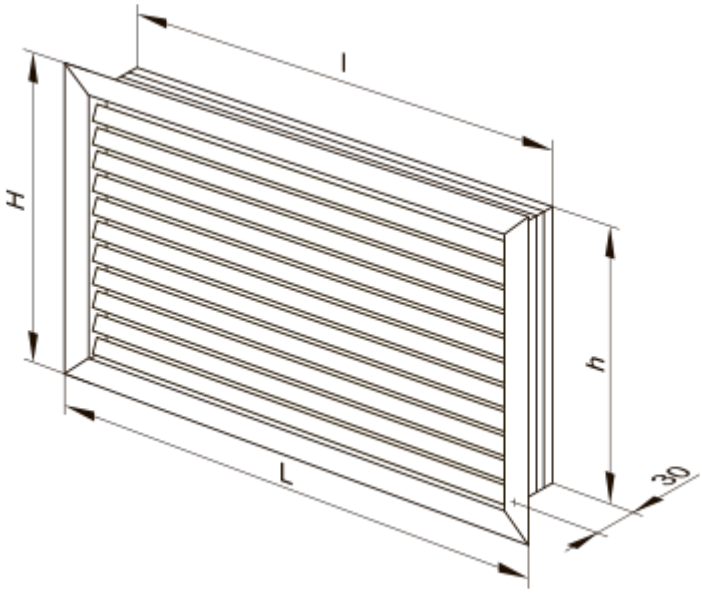
H	L	h	l
452	512	438	498