NK 100-0,6-1 U



Elektro-Rohrheizregister mit einer Temperatur-Regeleinheit und Steuereinheit

- Gehäusematerial: Verzinkter Stahl

	Maßeinheit	NK 100-0,6-1 U
Stutzengröße	mm	100
Phasen	-	1
Minimale Versorgungsspannung	V	230
Maximale Versorgungsspannung	V	230
Netzfrequenz	Hz	50
Nennleistung	W	600
Gewicht	kg	1

Abmessungen

Ø D	B	H	L	L1
99	94	204	306	227

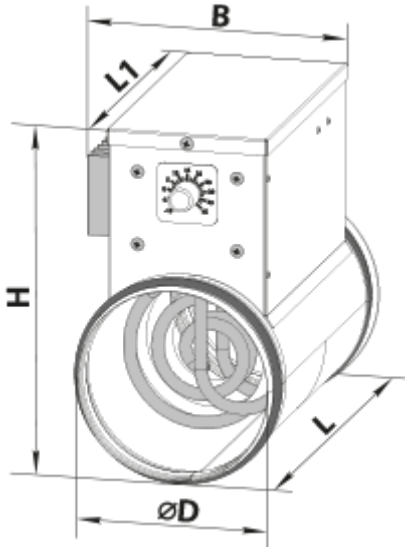

Zubehör

Externer Temperaturregler

Produktname	Foto	Beschreibung
KDT2-M 100		Kanal-Temperatursensoren
KDT2-M 150		Kanal-Temperatursensoren
KDT2-M 200		Kanal-Temperatursensoren
KDT2-M 400		Kanal-Temperatursensoren
KDT2-M1 100		Kanal-Temperatursensoren
KDT2-M1 150		Kanal-Temperatursensoren
KDT2-M1 200		Kanal-Temperatursensoren
KDT2-M1 400		Kanal-Temperatursensoren
KDT2-MK 100		Kanaltemperatursensoren mit Anschlusskasten

KDT2-MK 150		Kanaltemperatursensoren mit Anschlusskasten
KDT2-MK 200		Kanaltemperatursensoren mit Anschlusskasten
KDT2-MK 400		Kanaltemperatursensoren mit Anschlusskasten