# NK 100-1,6-1 U



Elektro-Rohrheizregister mit einer Temperatur-Regeleinheit und Steuereinheit

- Gehäusematerial: Verzinkter Stahl

| | Maßeinheit | NK 100-1,6-1 U |
|---|---|---|
| Stutzengröße | mm | 100 |
| Phasen | - | 1 |
| Minimale Versorgungsspannung | V | 230 |
| Maximale Versorgungsspannung | V | 230 |
| Netzfrequenz | Hz | 50 |
| Nennleistung | W | 1600 |
| Gewicht | kg | 1 |

## Abmessungen

| Ø D | B | H | L | L1 |
|---|---|---|---|---|
| 99 | 120 | 204 | 370 | 290 |

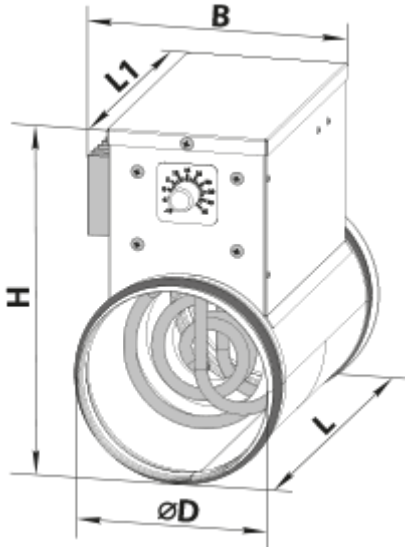


## Zubehör

### Externer Temperaturregler

| Produktname | Foto | Beschreibung |
|---|---|---|
| KDT2-M 100 |  | Kanal-Temperatursensoren |
| KDT2-M 150 |  | Kanal-Temperatursensoren |
| KDT2-M 200 |  | Kanal-Temperatursensoren |
| KDT2-M 400 |  | Kanal-Temperatursensoren |
| KDT2-M1 100 |  | Kanal-Temperatursensoren |
| KDT2-M1 150 |  | Kanal-Temperatursensoren |
| KDT2-M1 200 |  | Kanal-Temperatursensoren |
| KDT2-M1 400 |  | Kanal-Temperatursensoren |
| KDT2-MK 100 |  | Kanaltemperatursensoren mit Anschlusskasten |

| | | |
|---|---|---|
| KDT2-MK 150 |  | Kanaltemperatursensoren mit Anschlusskasten |
| KDT2-MK 200 |  | Kanaltemperatursensoren mit Anschlusskasten |
| KDT2-MK 400 |  | Kanaltemperatursensoren mit Anschlusskasten |