NK 125-2,4-1

Elektro-Rohrheizregister

- Gehäusematerial: Galvanized steel

	Maßeinheit	NK 125-2,4-1
Luftkanalgröße	mm	125
Versorgungsspannung min	V	230
Versorgungsspannung max	V	230
Frequenz der Netzversorgung	Hz	50
Leistung	W	2400
Gewicht	kg	1.9

Abmessungen

ØD	B	H	L	L1	L2
124	103	230	376	296	40

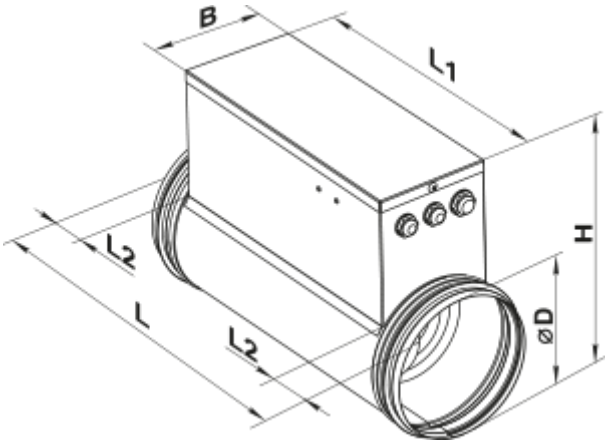
B
L1
H
L2
L
L2
ØD