# NK 200-1,2-1



Rohr-Elektro-Heizregister mit einem runden Querschnitt

- Gehäusematerial: Verzinkter Stahl

| | Maßeinheit | NK 200-1,2-1 |
|---|---|---|
| Stutzengröße | mm | 200 |
| Phasen | - | 1 |
| Minimale Versorgungsspannung | V | 230 |
| Maximale Versorgungsspannung | V | 230 |
| Netzfrequenz | Hz | 50 |
| Nennleistung | W | 1200 |
| Gewicht | kg | 2.5 |

## Abmessungen

| ØD | B | H | L | L1 | L2 |
|---|---|---|---|---|---|
| 199 | 150 | 302 | 294 | 214 | 40 |

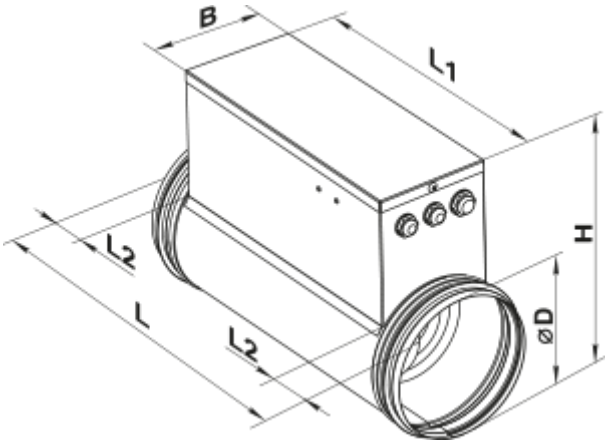


## Zubehör

### Externer Temperaturregler

| Produktname | Foto | Beschreibung |
|---|---|---|
| KDT2-M 100 |  | Kanal-Temperatursensoren |
| KDT2-M 150 |  | Kanal-Temperatursensoren |
| KDT2-M 200 |  | Kanal-Temperatursensoren |
| KDT2-M 400 |  | Kanal-Temperatursensoren |
| KDT2-M1 100 |  | Kanal-Temperatursensoren |
| KDT2-M1 150 |  | Kanal-Temperatursensoren |
| KDT2-M1 200 |  | Kanal-Temperatursensoren |
| KDT2-M1 400 |  | Kanal-Temperatursensoren |
| KDT2-MK 100 |  | Kanaltemperatursensoren mit Anschlusskasten |
| KDT2-MK 150 |  | Kanaltemperatursensoren mit Anschlusskasten |

| | | |
|---|---|---|
| KDT2-MK 200 |  | Kanaltemperatursensoren mit Anschlusskasten |
| KDT2-MK 400 |  | Kanaltemperatursensoren mit Anschlusskasten |

### Elektrische Triac-Temperaturregler

| Produktname | Foto | Beschreibung |
|---|---|---|
| PULSER-M |  | Heizleistungsregler für ein- und zweiphasige Elektro-Heizregister |