NK 200-2,0-1



Rohr-Elektro-Heizregister mit einem runden Querschnitt

- Gehäusematerial: Verzinkter Stahl

	Maßeinheit	NK 200-2,0-1
Stutzengröße	mm	200
Phasen	-	1
Minimale Versorgungsspannung	V	230
Maximale Versorgungsspannung	V	230
Netzfrequenz	Hz	50
Nennleistung	W	2000
Gewicht	kg	2.5

Abmessungen

ØD	B	H	L	L1	L2
199	150	302	294	214	40

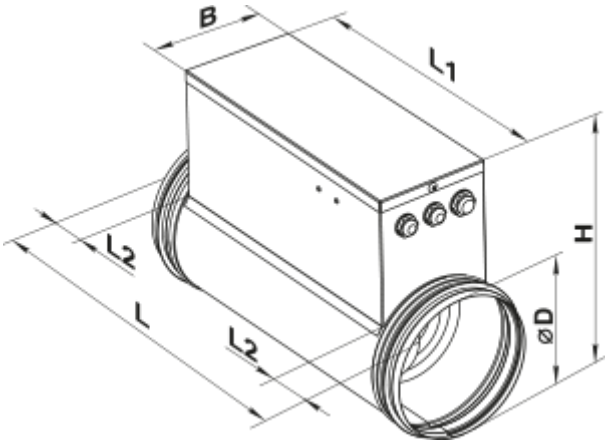

Zubehör

Externer Temperaturregler

Produktname	Foto	Beschreibung
KDT2-M 100		Kanal-Temperatursensoren
KDT2-M 150		Kanal-Temperatursensoren
KDT2-M 200		Kanal-Temperatursensoren
KDT2-M 400		Kanal-Temperatursensoren
KDT2-M1 100		Kanal-Temperatursensoren
KDT2-M1 150		Kanal-Temperatursensoren
KDT2-M1 200		Kanal-Temperatursensoren
KDT2-M1 400		Kanal-Temperatursensoren
KDT2-MK 100		Kanaltemperatursensoren mit Anschlusskasten
KDT2-MK 150		Kanaltemperatursensoren mit Anschlusskasten

KDT2-MK 200		Kanaltemperatursensoren mit Anschlusskasten
KDT2-MK 400		Kanaltemperatursensoren mit Anschlusskasten

Elektrische Triac-Temperaturregler

Produktname	Foto	Beschreibung
PULSER-M		Heizleistungsregler für ein- und zweiphasige Elektro-Heizregister