NK H1V2 1200x300

Kombiniertes Lüftungsgitter mit feststehenden Lamellen

- Gehäusematerial: Plastic

	Maßeinheit	NK H1V2 1200x300

Abmessungen
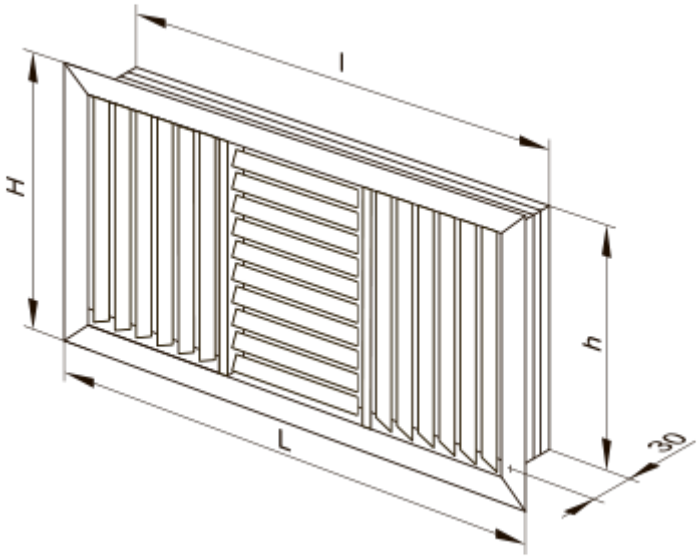
H	L	h	l
303	1214	289	1200