NK H1V2 1200x400

Kombiniertes Lüftungsgitter mit feststehenden Lamellen

- Gehäusematerial: Plastic

	Maßeinheit	NK H1V2 1200x400

Abmessungen
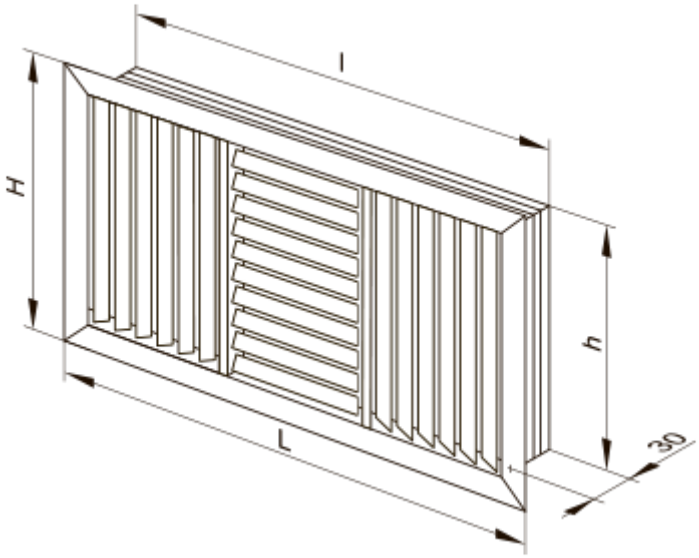
H	L	h	l
392	1214	378	1200