# NK H1V2 1350x600

Kombiniertes Lüftungsgitter mit feststehenden Lamellen

- Gehäusematerial: Plastic

| | Maßeinheit | NK H1V2 1350x600 |
|---|---|---|

## Abmessungen
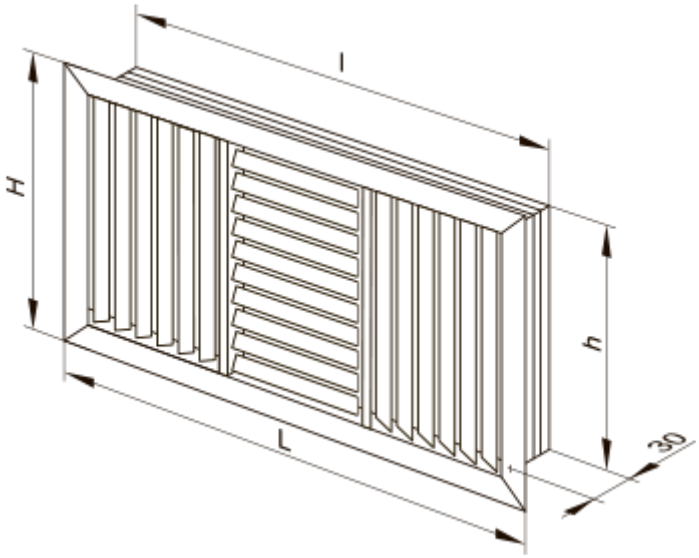
| H | L | h | l |
|---|---|---|---|
| 602 | 1364 | 588 | 1350 |