NK H2V2 550x550

Kombiniertes Lüftungsgitter mit feststehenden Lamellen

- Gehäusematerial: Plastic

	Maßeinheit	NK H2V2 550x550

Abmessungen

H	L	h	l
570	570	556	556

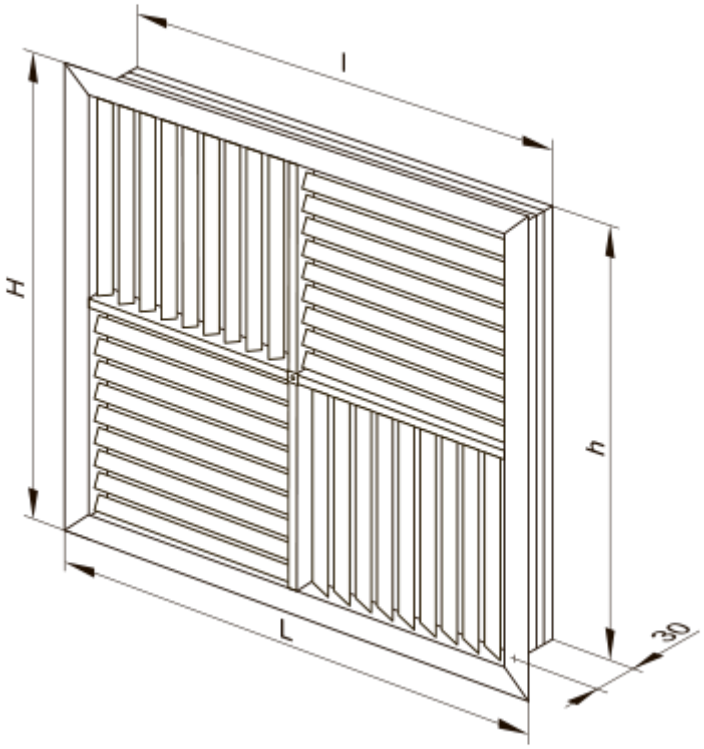
l
H
h
L
30