NK H2V2 600x600



Kombiniertes Lüftungsgitter mit feststehenden Lamellen

- Gehäusematerial: Kunststoff

	Maßeinheit	NK H2V2 600x600

Abmessungen

H	L	h	l
630	630	616	616

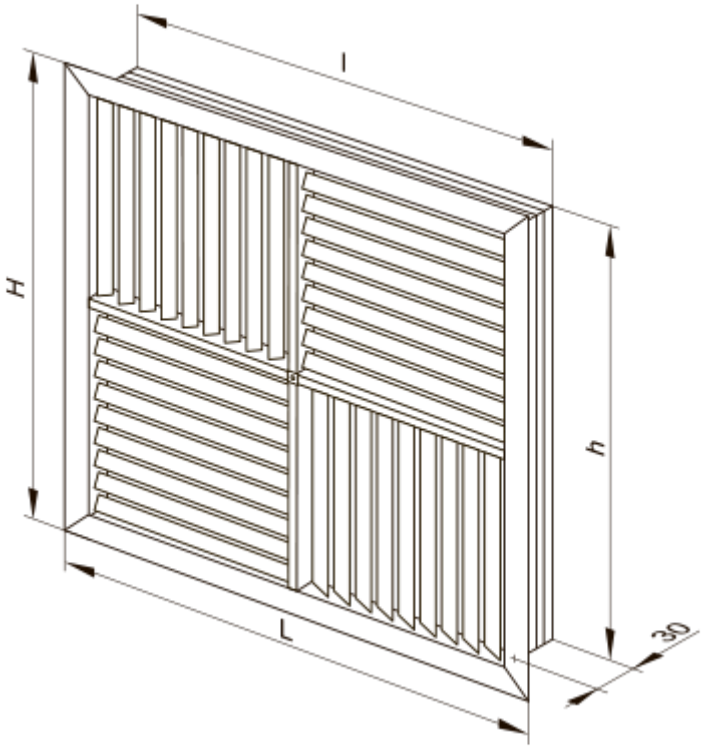
l
H
h
L
30