NK H2V2 900x600

Kombiniertes Lüftungsgitter mit feststehenden Lamellen

- Gehäusematerial: Plastic

	Maßeinheit	NK H2V2 900x600

Abmessungen

H	L	h	l
630	930	616	619

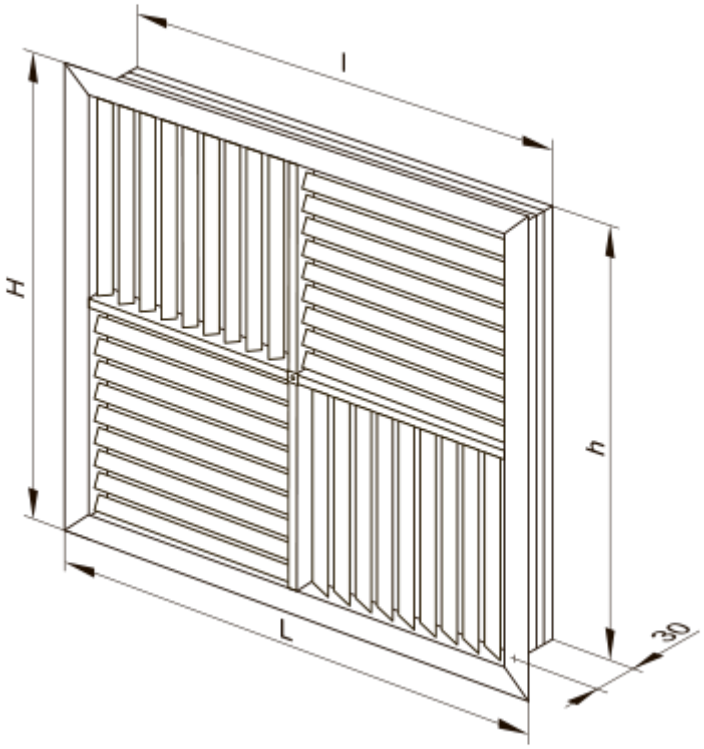
l
H
h
L
30