# NKD 315-2,0-1 A21 V.2

Rohr-Heizregister mit Außensteuerung zur Nachheizung der Zuluft

- Gehäusematerial: Galvanized steel

| | Maßeinheit | NKD 315-2,0-1 A21 V.2 |
|---|---|---|
| Luftkanalgröße | mm | 315 |
| Versorgungsspannung min | V | 230 |
| Versorgungsspannung max | V | 230 |
| Frequenz der Netzversorgung | Hz | 50/60 |
| Leistung | W | 2000 |

## Abmessungen

| Ø D | B | H | L | L1 |
|---|---|---|---|---|
| 315 | 353 | 454 | 306 | 192 |

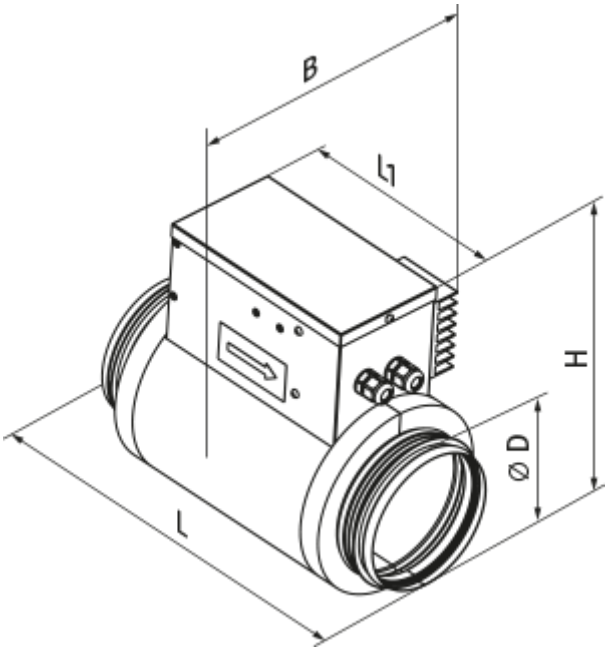
L
Ø D
H
L1
B