NKP 125-0,6-1 A21 V.2

Elektro-Rohrheizregister zum Frostschutz des Wärmetauschers

- Gehäusematerial: Galvanized steel

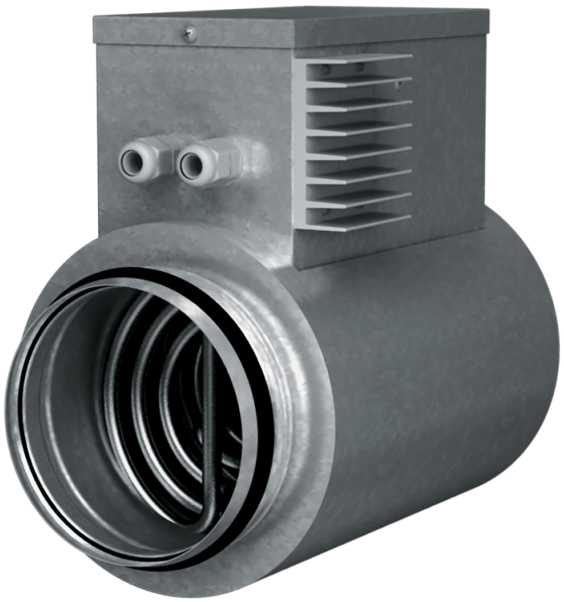

	Maßeinheit	NKP 125-0,6-1 A21 V.2
Luftkanalgröße	mm	125
Versorgungsspannung min	V	230
Versorgungsspannung max	V	230
Frequenz der Netzversorgung	Hz	50/60
Leistung	W	600

Abmessungen

D	B	H	L	L1
125	164	249	306	192

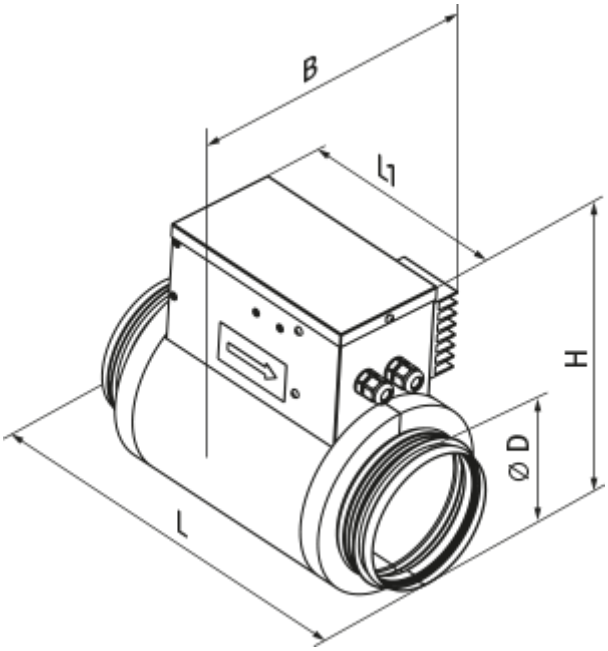
L
Ø D
H
L1
B