# NKP 125-0,6-1 A21 V.2

Elektro-Rohrheizregister zum Frostschutz des Wärmetauschers

- Gehäusematerial: Verzinkter Stahl

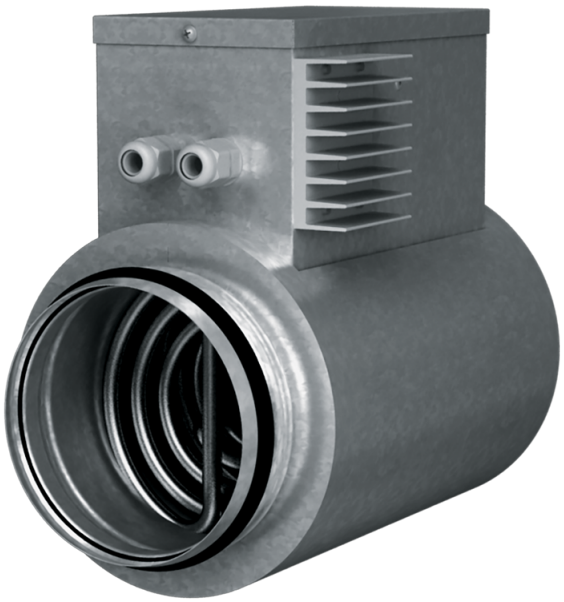

| | Maßeinheit | NKP 125-0,6-1 A21 V.2 |
|---|---|---|
| Stutzengröße | mm | 125 |
| Phasen | - | 1 |
| Minimale Versorgungsspannung | V | 230 |
| Maximale Versorgungsspannung | V | 230 |
| Netzfrequenz | Hz | 50/60 |
| Nennleistung | W | 600 |

## Abmessungen

| D | B | H | L | L1 |
|---|---|---|---|---|
| 125 | 164 | 249 | 306 | 192 |

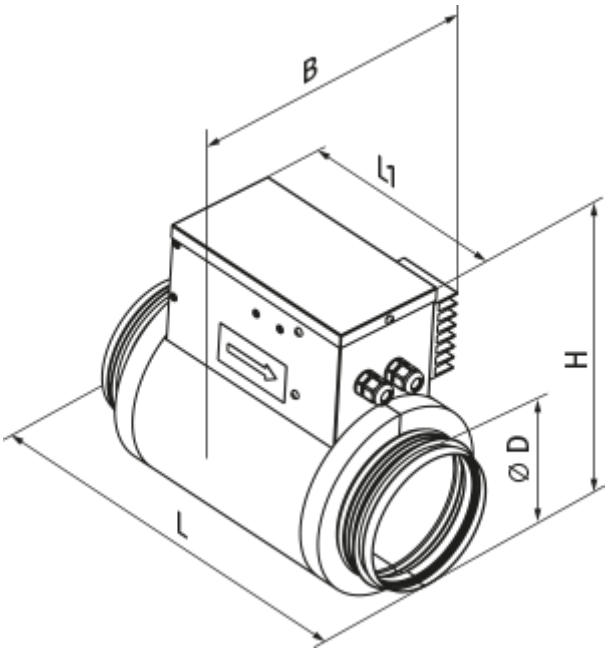
B
l1
H
Ø D
L