NKP 150-0,8-1



Elektro-Rohrheizregister zum Frostschutz des Wärmetauschers

- Gehäusematerial: Verzinkter Stahl

	Maßeinheit	NKP 150-0,8-1
Stutzengröße	mm	150
Phasen	-	1
Minimale Versorgungsspannung	V	230
Maximale Versorgungsspannung	V	230
Netzfrequenz	Hz	50/60
Nennleistung	W	800

Abmessungen

Ø D	B	H	L	L1
149	170	282	306	190

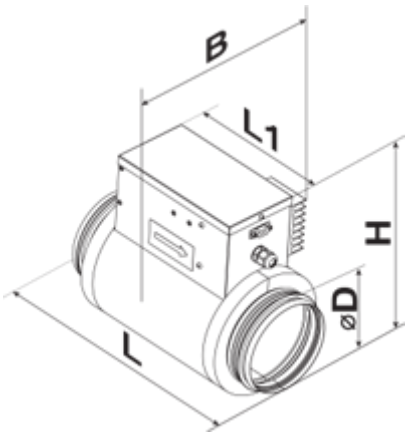
B
L1
H
ØD
L