NKP 150-2,0-1 A21 V.2

Elektro-Rohrheizregister zum Frostschutz des Wärmetauschers

- Gehäusematerial: Verzinkter Stahl

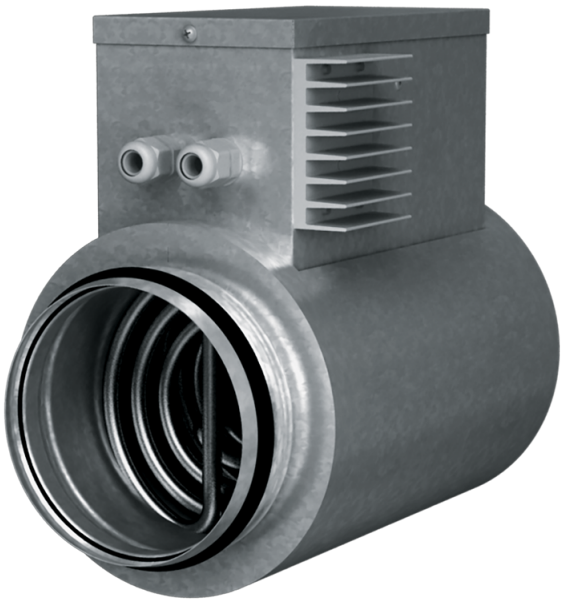

	Maßeinheit	NKP 150-2,0-1 A21 V.2
Stutzengröße	mm	150
Phasen	-	1
Minimale Versorgungsspannung	V	230
Maximale Versorgungsspannung	V	230
Netzfrequenz	Hz	50/60
Nennleistung	W	2000

Abmessungen

D	B	H	L	L1
150	189	280	306	192

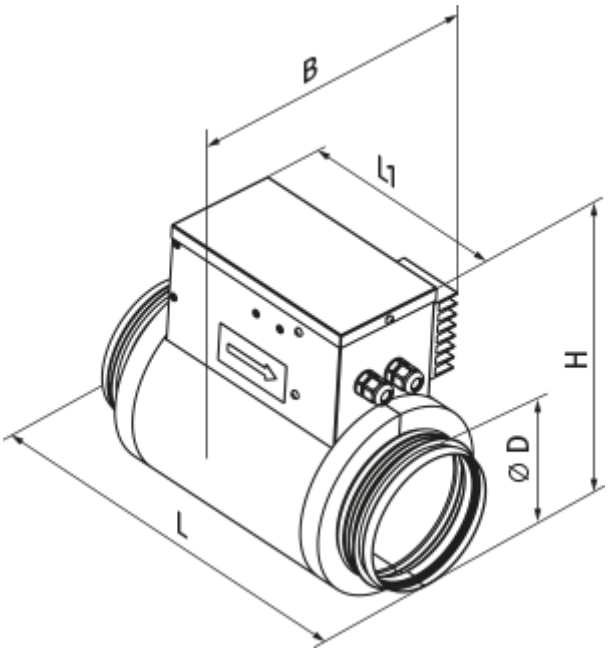
B
l1
H
Ø D
L