NKP 160-1,7-1 A21 V.2

Elektro-Rohrheizregister zum Frostschutz des Wärmetauschers

- Gehäusematerial: Galvanized steel

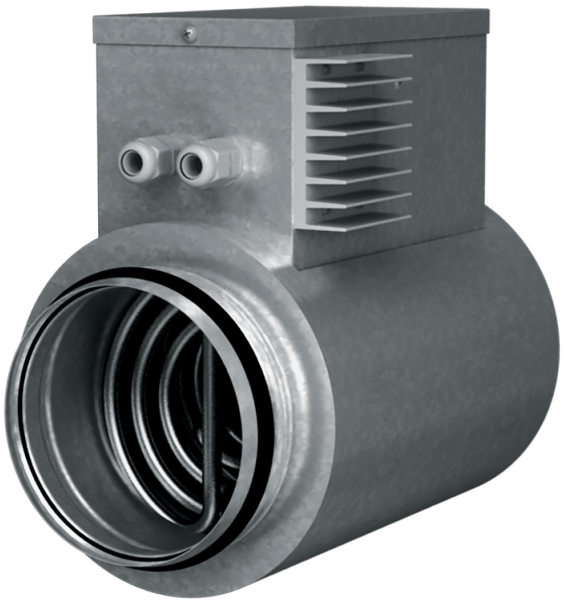

	Maßeinheit	NKP 160-1,7-1 A21 V.2
Luftkanalgröße	mm	160
Versorgungsspannung min	V	230
Versorgungsspannung max	V	230
Frequenz der Netzversorgung	Hz	50/60
Leistung	W	1700

Abmessungen

D	B	H	L	L1
160	197	291	306	192

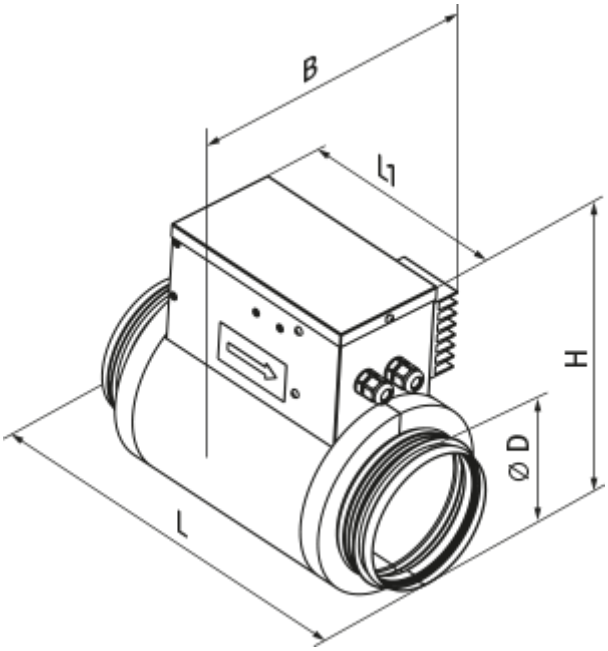
L
Ø D
H
L1
B