NKP 200-1,2-1 A21 V.2

Elektro-Rohrheizregister zum Frostschutz des Wärmetauschers

- Gehäusematerial: Galvanized steel

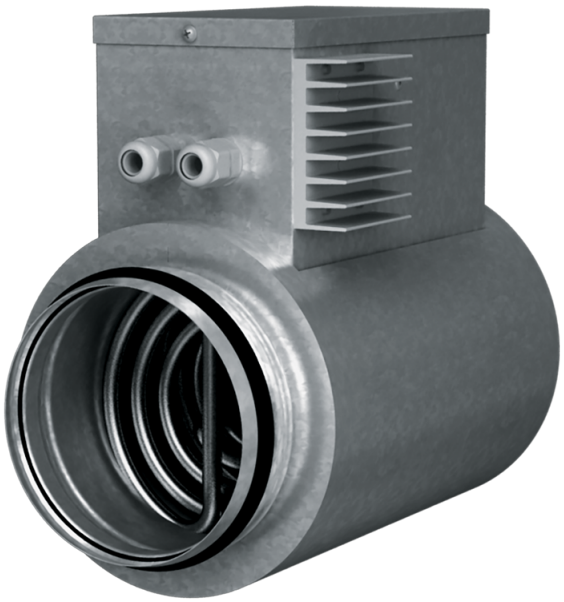

	Maßeinheit	NKP 200-1,2-1 A21 V.2
Luftkanalgröße	mm	200
Versorgungsspannung min	V	230
Versorgungsspannung max	V	230
Frequenz der Netzversorgung	Hz	50/60
Leistung	W	1200

Abmessungen

D	B	H	L	L1
200	239	336	306	192

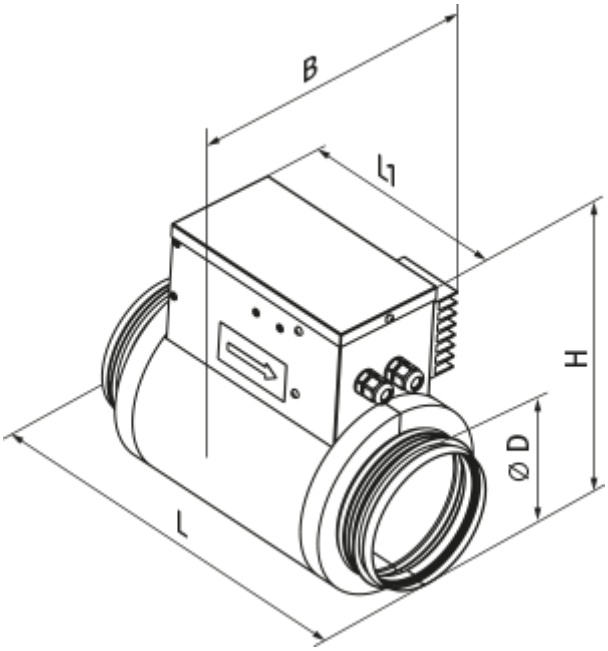
L
Ø D
H
L1
B