NKP 200-2,0-1



Elektro-Rohrheizregister zum Frostschutz des Wärmetauschers

- Gehäusematerial: Verzinkter Stahl

	Maßeinheit	NKP 200-2,0-1
Stutzengröße	mm	200
Phasen	-	1
Minimale Versorgungsspannung	V	230
Maximale Versorgungsspannung	V	230
Netzfrequenz	Hz	50/60
Nennleistung	W	2000

Abmessungen

Ø D	B	H	L	L1
199	195	337	306	190

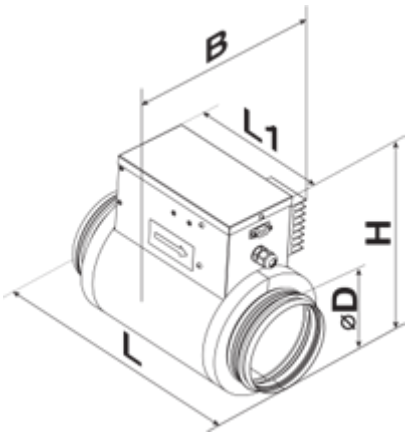
B
L1
H
ØD
L