NKP 250-1,2-1



Elektro-Rohrheizregister zum Frostschutz des Wärmetauschers

- Gehäusematerial: Verzinkter Stahl

	Maßeinheit	NKP 250-1,2-1
Stutzengröße	mm	250
Phasen	-	1
Minimale Versorgungsspannung	V	230
Maximale Versorgungsspannung	V	230
Netzfrequenz	Hz	50/60
Nennleistung	W	1200

Abmessungen

Ø D	B	H	L	L1
247	287	388	307	192

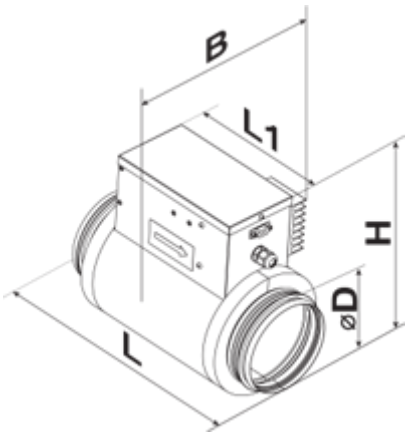
B
L1
H
ØD
L