NKP 315-3,0-1 A21 V.2

Elektro-Rohrheizregister zum Frostschutz des Wärmetauschers

- Gehäusematerial: Verzinkter Stahl

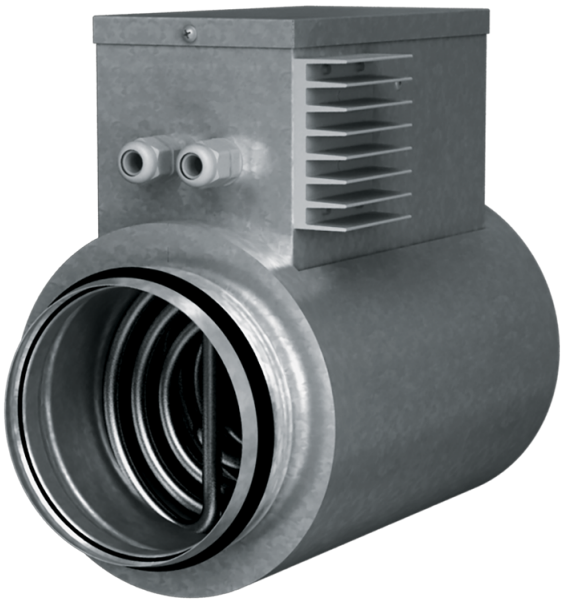

	Maßeinheit	NKP 315-3,0-1 A21 V.2
Stutzengröße	mm	315
Phasen	-	1
Minimale Versorgungsspannung	V	230
Maximale Versorgungsspannung	V	230
Netzfrequenz	Hz	50/60
Nennleistung	W	3000

Abmessungen

D	B	H	L	L1
315	353	454	306	192

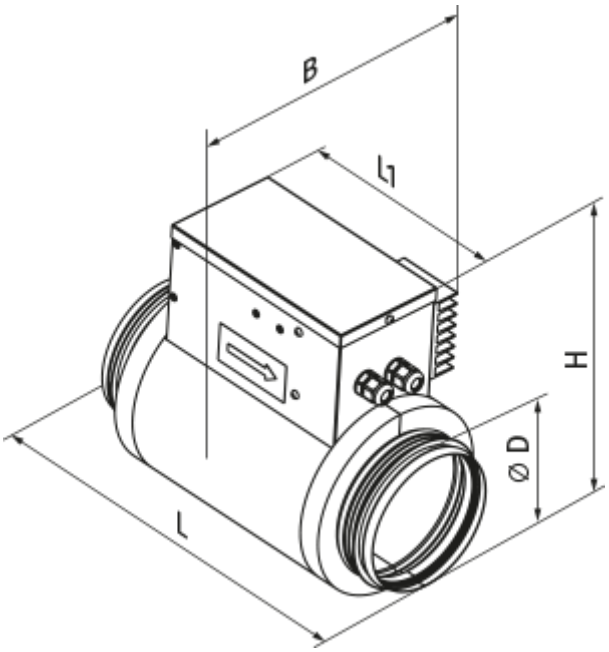
B
l1
H
Ø D
L