NKV 125-2



Rohr-Warmwasser-Heizregister zur Heizung der Zuluft oder Luftvorwärmer für Lüftungsanlagen mit einem runden Querschnitt

• Gehäusematerial: Verzinkter Stahl

	Maßeinheit	NKV 125-2
Stutzengröße	mm	125
Gewicht	kg	4

Abmessungen

D	B	H	H3	L	L1	L2	L3	K
124	350	230	150	300	32	43	220	G 3/4''

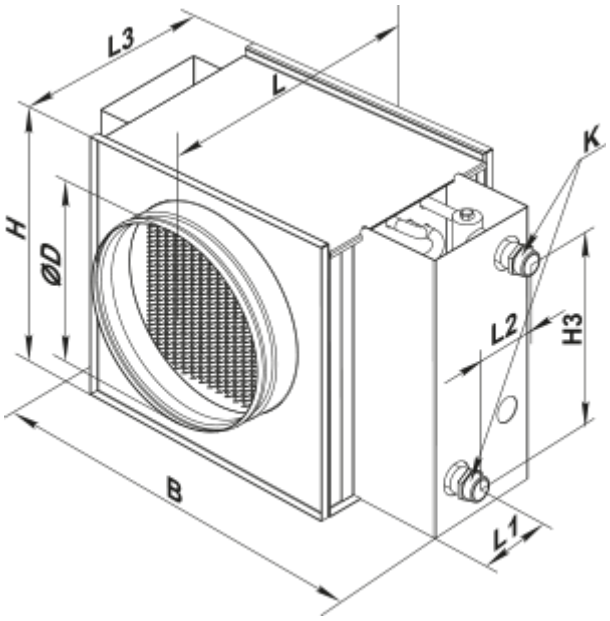
L3
L
K
H
ØD
L2
H3
B
L1