NKV 315-4



Rohr-Warmwasser-Heizregister zur Heizung der Zuluft oder Luftvorwärmer für Lüftungsanlagen mit einem runden Querschnitt

• Gehäusematerial: Verzinkter Stahl

	Maßeinheit	NKV 315-4
Stutzengröße	mm	315
Gewicht	kg	13.4

Abmessungen

D	B	H	H3	L	L1	L2	L3	K
313	550	430	350	450	53	65	370	G ''

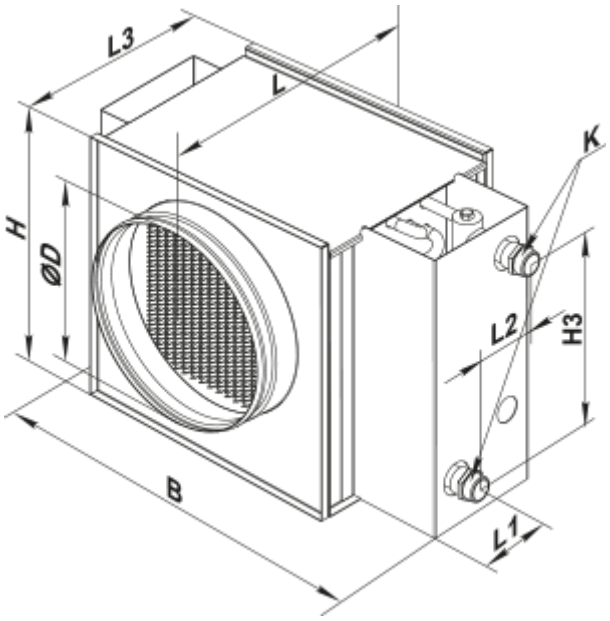
L3
L
K
H
ØD
L2
H3
B
L1