# NUN 400x400

Kombiniertes Lüftungsgitter mit feststehenden vertikalen Lamellen

• Gehäusematerial: Plastic

| | Maßeinheit | NUN 400x400 |
|---|---|---|

## Abmessungen
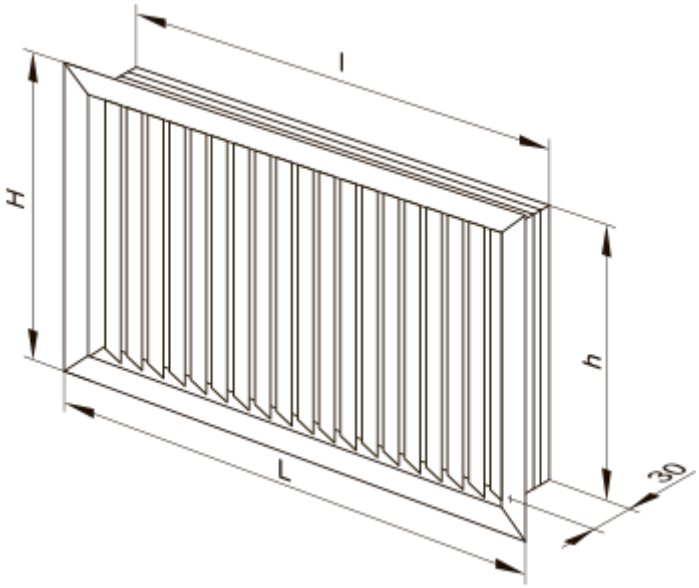
| H | L | h | l |
|---|---|---|---|
| 392 | 392 | 378 | 378 |