NUN 500x500

Kombiniertes Lüftungsgitter mit feststehenden vertikalen Lamellen

- Gehäusematerial: Plastic

	Maßeinheit	NUN 500x500

Abmessungen
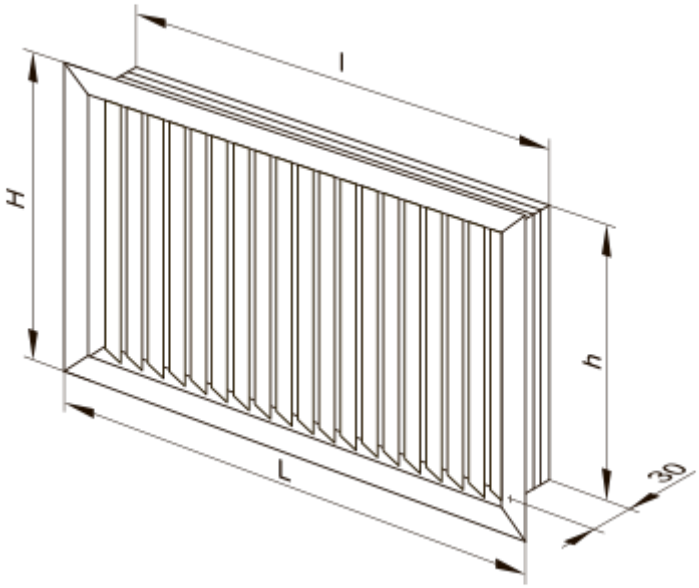
H	L	h	l
512	512	498	498