NVN 1200x500

Kombiniertes Lüftungsgitter mit feststehenden vertikalen Lamellen

- Gehäusematerial: Plastic

	Maßeinheit	NVN 1200x500

Abmessungen
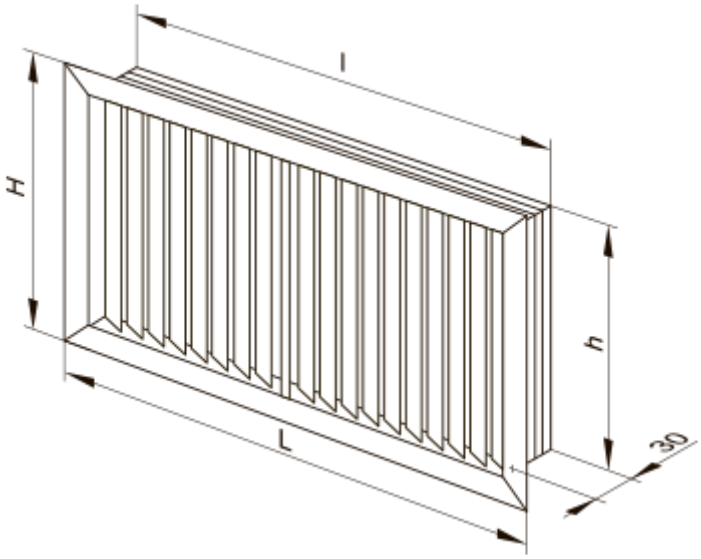
H	L	h	l
512	1234	498	1220