NVN 1350x500

Kombiniertes Lüftungsgitter mit feststehenden vertikalen Lamellen

- Gehäusematerial: Plastic

	Maßeinheit	NVN 1350x500

Abmessungen
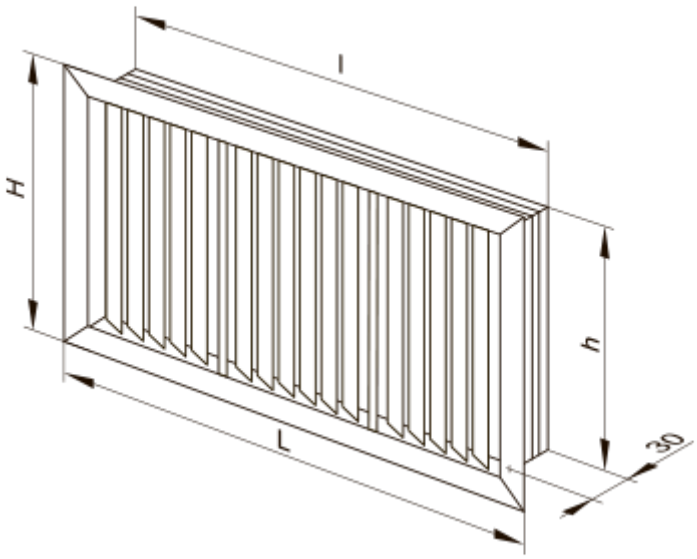
H	L	h	l
512	1377	498	1363