NVN 1350x600

Kombiniertes Lüftungsgitter mit feststehenden vertikalen Lamellen

- Gehäusematerial: Plastic

	Maßeinheit	NVN 1350x600

Abmessungen
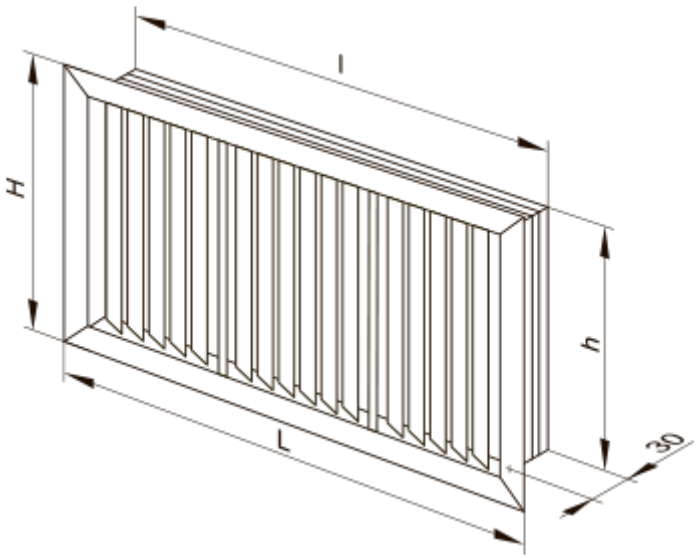
H	L	h	l
602	1377	588	1363