# NVN 450x200

Kombiniertes Lüftungsgitter mit feststehenden vertikalen Lamellen

- Gehäusematerial: Plastic

| | Maßeinheit | NVN 450x200 |
|---|---|---|

## Abmessungen
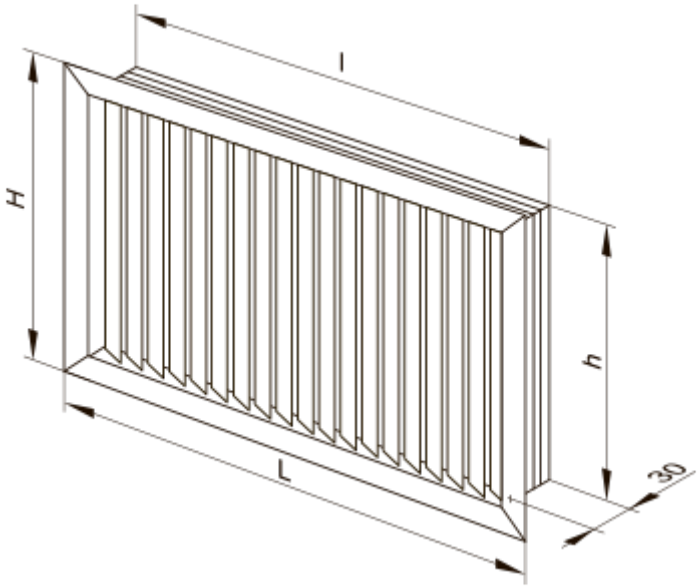
| H | L | h | l |
|---|---|---|---|
| 214 | 452 | 200 | 438 |