NVN 450x400

Kombiniertes Lüftungsgitter mit feststehenden vertikalen Lamellen

- Gehäusematerial: Plastic

	Maßeinheit	NVN 450x400

Abmessungen
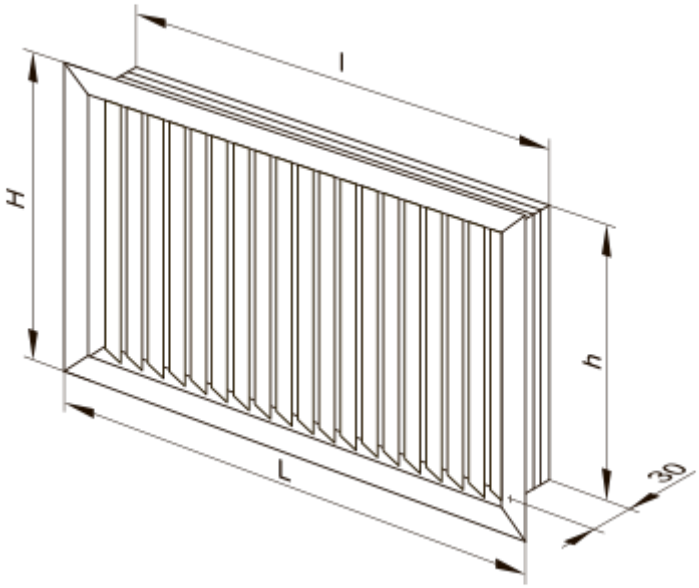
H	L	h	l
392	452	378	438