# NVN 900x300

Kombiniertes Lüftungsgitter mit feststehenden vertikalen Lamellen

- Gehäusematerial: Plastic

| | Maßeinheit | NVN 900x300 |
|---|---|---|

## Abmessungen
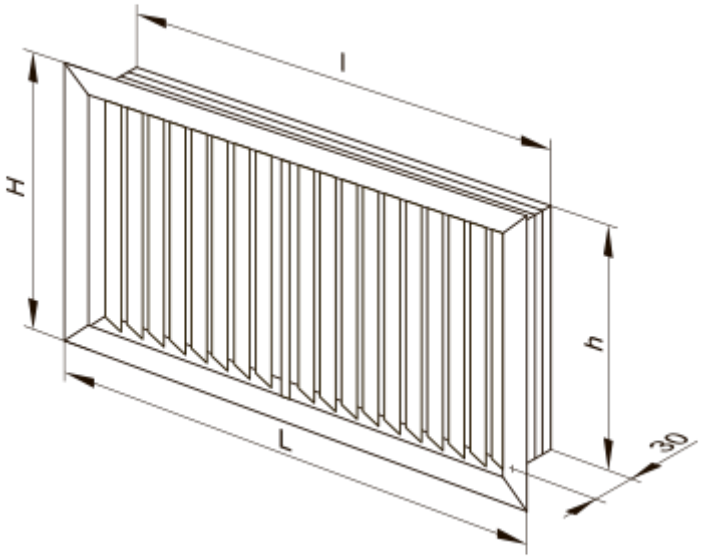
| H | L | h | l |
|---|---|---|---|
| 303 | 934 | 289 | 920 |