NVN 900x450

Kombiniertes Lüftungsgitter mit feststehenden vertikalen Lamellen

- Gehäusematerial: Plastic

	Maßeinheit	NVN 900x450

Abmessungen
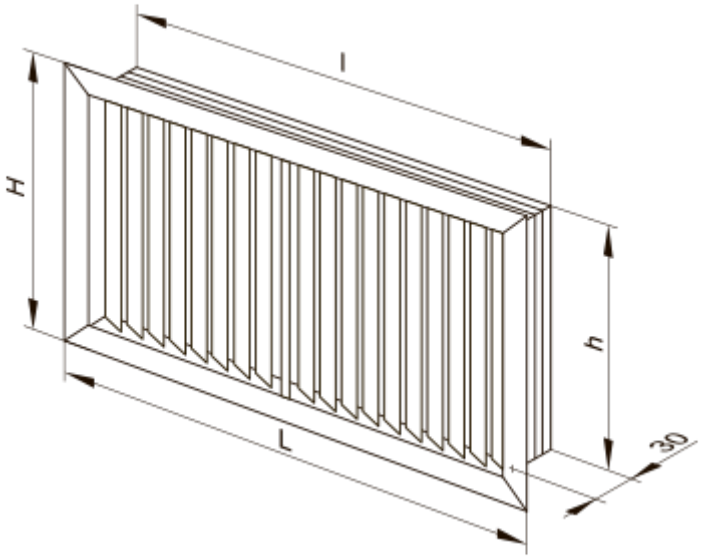
H	L	h	l
452	934	438	920