OKF1 500x250-3

Direktverdampferkälteanlagen mit einem rechteckigen Querschnitt

- Gehäusematerial: Verzinkter Stahl



	Maßeinheit	OKF1 500x250-3
Gewicht	kg	14

Abmessungen

B	B1	B2	H	H1	H2	H3	L	D1	D2
500	520	680	250	270	320	155	44	12	22

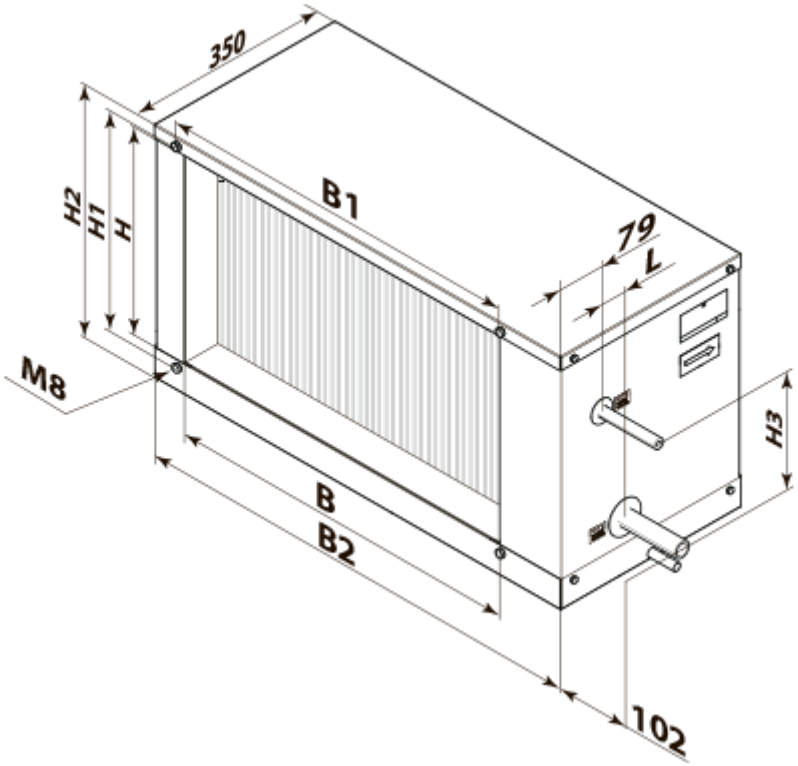
350
H2
H1
H
B1
79
L
M8
H3
B
B2
102