OKF1 600x350-3

Die Freon-Kühlregister mit der direkten Verdampfungskühlung sind geeignet zur Kühlung der Zuluft in rechteckigen Lüftungssystemen

• Gehäusematerial: Galvanized steel

	Maßeinheit	OKF1 600x350-3
Gewicht	kg	17

Abmessungen

B	B1	B2	H	H1	H2	H3	L	D1	D2
600	620	780	350	370	420	199	44	18	28

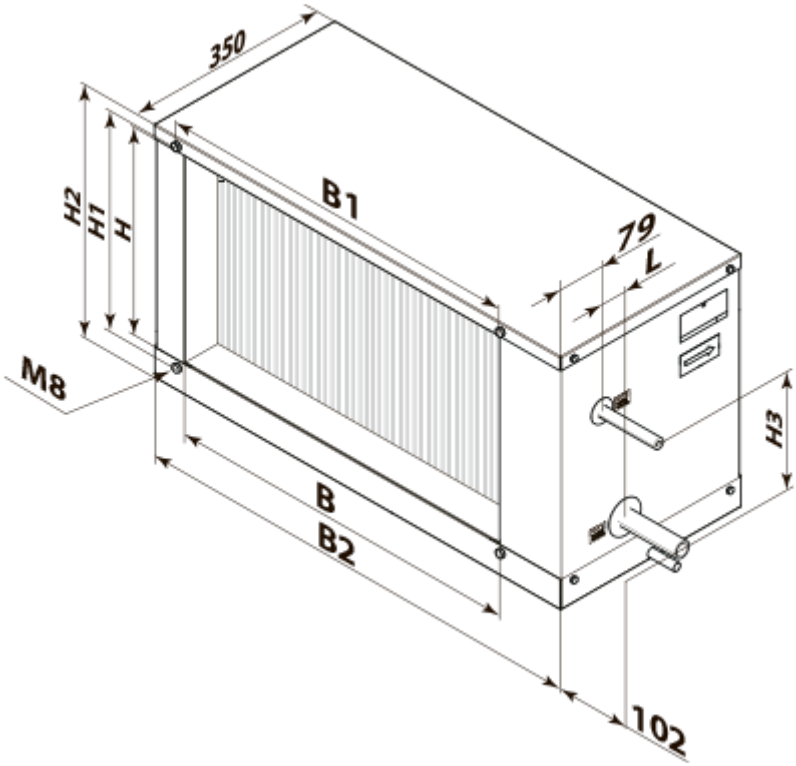
350
B1
79
L
H2
H1
H
M8
H3
B
B2
102