OKF1 600x350-3

Direktverdampferkälteanlagen mit einem rechteckigen Querschnitt

- Gehäusematerial: Verzinkter Stahl



	Maßeinheit	OKF1 600x350-3
Gewicht	kg	17

Abmessungen

B	B1	B2	H	H1	H2	H3	L	D1	D2
600	620	780	350	370	420	199	44	18	28

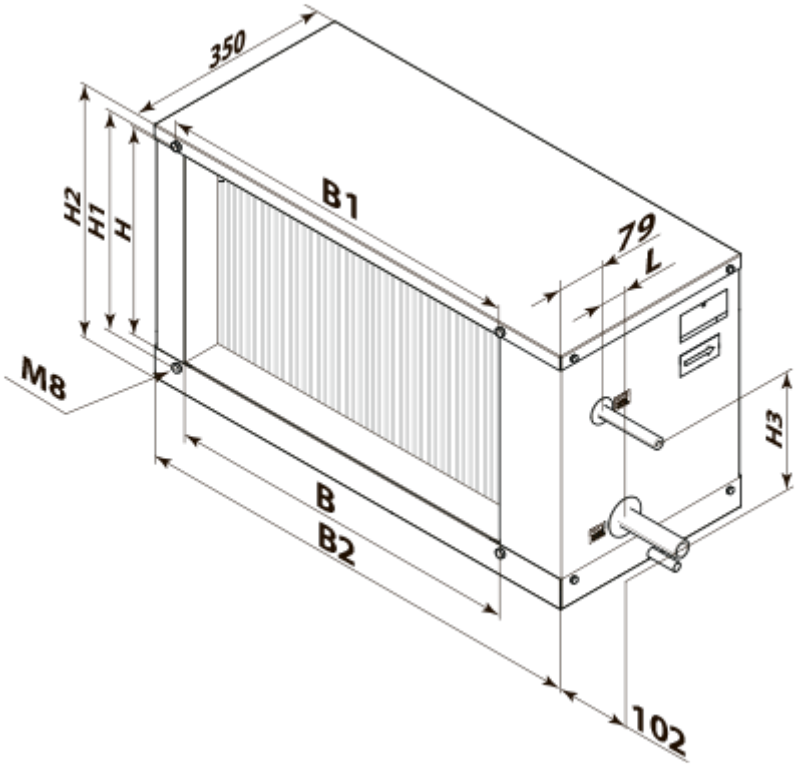
350
H2
H1
H
B1
79
L
M8
H3
B
B2
102