OKW 1000x500-3

Kanal-Wasserkühlanlagen mit einem rechteckigen Querschnitt

- Gehäusematerial: Verzinkter Stahl



	Maßeinheit	OKW 1000x500-3
Gewicht	kg	32

Abmessungen

B	B1	B2	H	H1	H2	H3	H4	L	K (inch)
1000	1020	1180	500	520	570	442	324	56	G 1

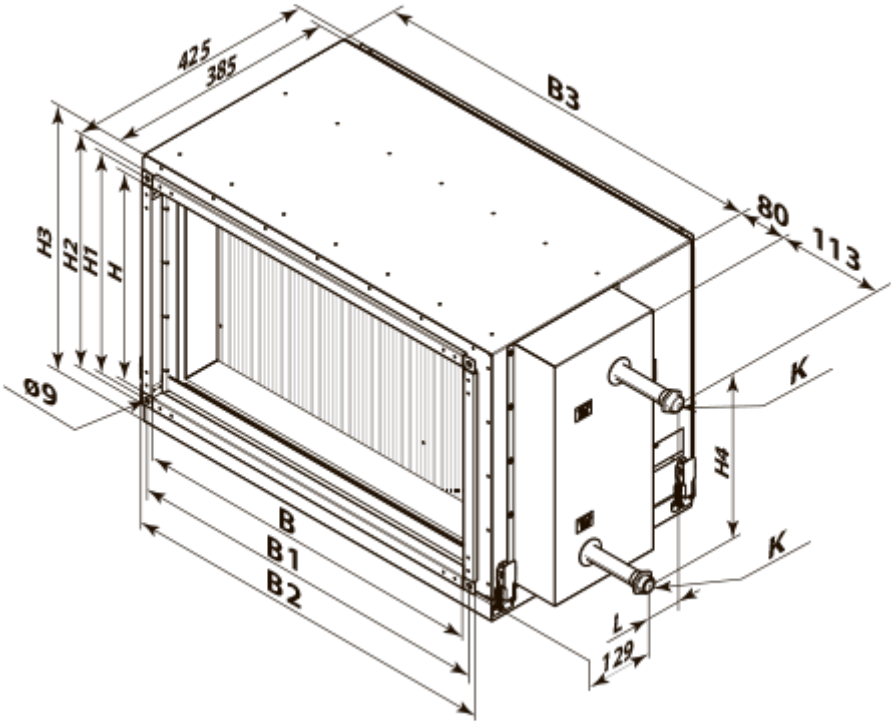
425
385
B3
80
113
H3
H2
H1
H
ø9
K
H4
B
B1
B2
K
L
129