# OKW 700x400-3

Kanal-Wasserkühlanlagen mit einem rechteckigen Querschnitt

- Gehäusematerial: Verzinkter Stahl

| | Maßeinheit | OKW 700x400-3 |
|---|---|---|
| Gewicht | kg | 21.9 |

## Abmessungen

| B | B1 | B2 | H | H1 | H2 | H3 | H4 | L | K (inch) |
|---|---|---|---|---|---|---|---|---|---|
| 700 | 720 | 880 | 400 | 420 | 470 | 314 | 196 | 56 | G 3/4 |

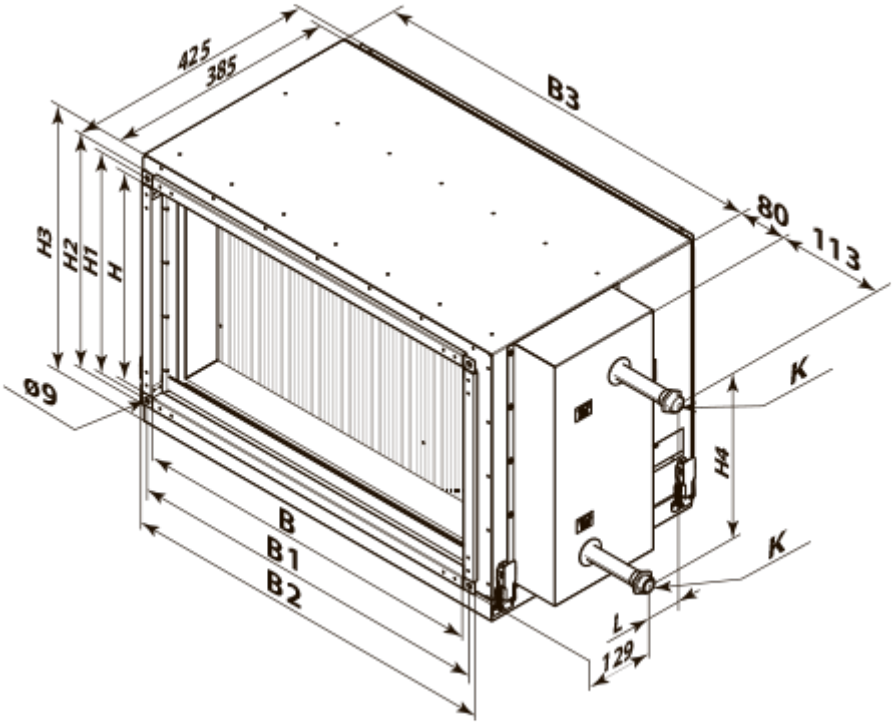
425
385
B3
80
113
H3
H2
H1
H
ø9
K
H4
K
B
B1
B2
L
129