ORV 100x500 R1

Einreihiges Lüftungsgitter mit verstellbaren Lamellen der ersten Reihe und einem integrierten Luftdurchsatzregler

- Gehäusematerial: Aluminum

	Maßeinheit	ORV 100x500 R1
Gewicht	kg	0.68

Abmessungen
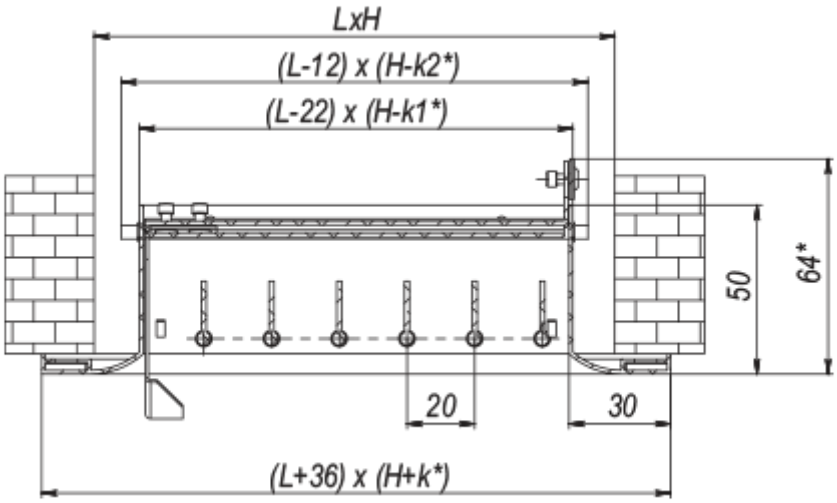
L	H	k	k1	k2
100	500	37	20.8	8.8