ORV 200x150 R1

Einreihiges Lüftungsgitter mit verstellbaren Lamellen der ersten Reihe und einem integrierten Luftdurchsatzregler

- Gehäusematerial: Aluminum

	Maßeinheit	ORV 200x150 R1
Gewicht	kg	0.44

Abmessungen
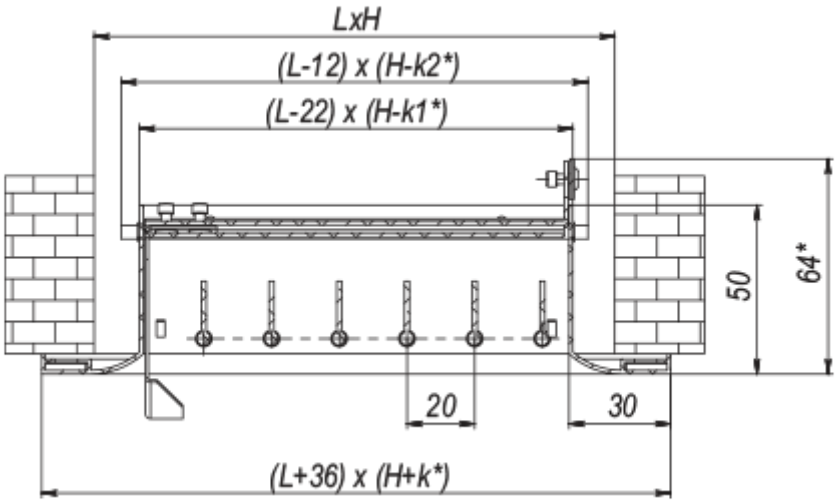
L	H	k	k1	k2
200	150	42	15.8	3.8