ORV 200x350 R1

Einreihiges Lüftungsgitter mit verstellbaren Lamellen der ersten Reihe und einem integrierten Luftdurchsatzregler

- Gehäusematerial: Aluminum

	Maßeinheit	ORV 200x350 R1
Gewicht	kg	0.9

Abmessungen
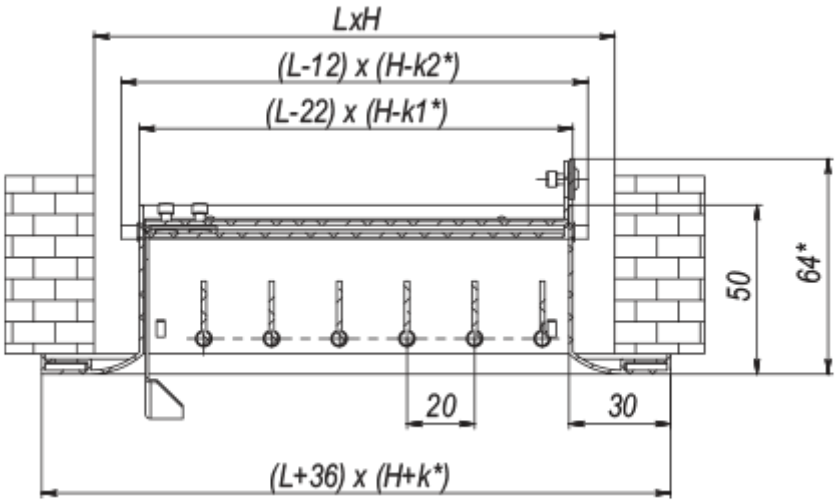
L	H	k	k1	k2
200	350	42	15.8	3.8