ORV 200x600 R1

Einreihiges Lüftungsgitter mit verstellbaren Lamellen der ersten Reihe und einem integrierten Luftdurchsatzregler

- Gehäusematerial: Aluminum

	Maßeinheit	ORV 200x600 R1
Gewicht	kg	1.52

Abmessungen
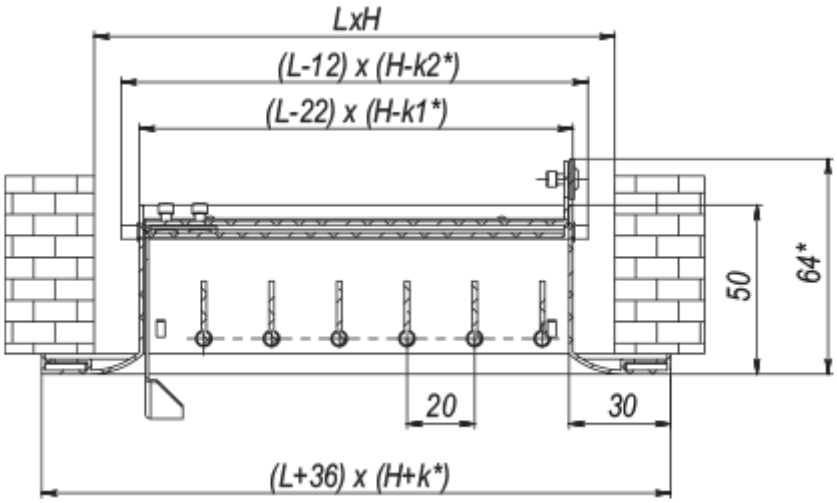
L	H	k	k1	k2
200	600	42	15.8	3.8