ORV 250x900 R1

Einreihiges Lüftungsgitter mit verstellbaren Lamellen der ersten Reihe und einem integrierten Luftdurchsatzregler

- Gehäusematerial: Aluminum

	Maßeinheit	ORV 250x900 R1
Gewicht	kg	2.55

Abmessungen
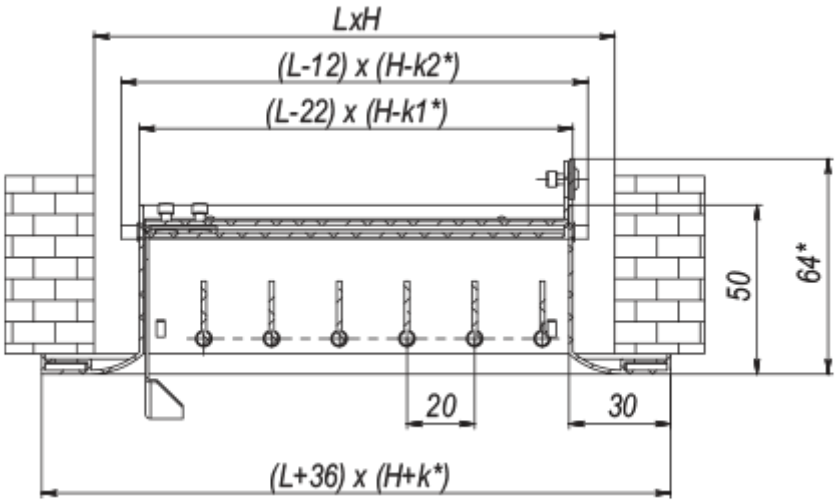
L	H	k	k1	k2
250	900	27	30.8	18.8