ORV 300x300 R1

Einreihiges Lüftungsgitter mit verstellbaren Lamellen der ersten Reihe und einem integrierten Luftdurchsatzregler

- Gehäusematerial: Aluminum

	Maßeinheit	ORV 300x300 R1
Gewicht	kg	1.12

Abmessungen
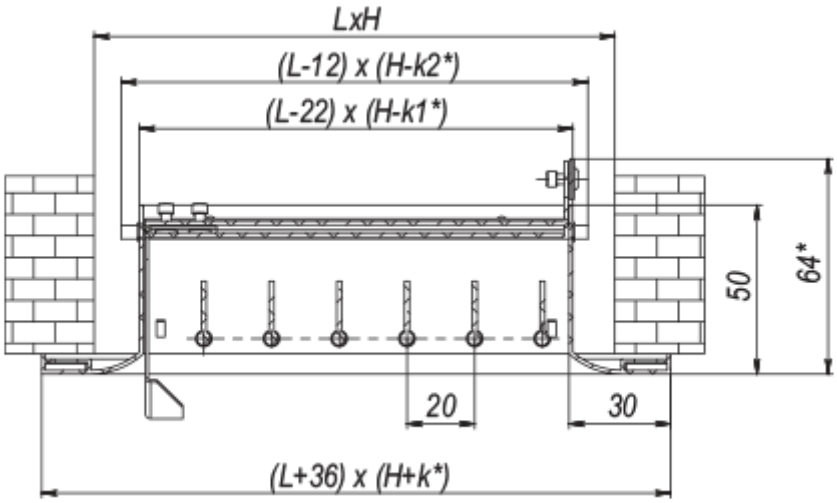
L	H	k	k1	k2
300	300	47	10.8	-1.2