ORV 350x500 R1

Einreihiges Lüftungsgitter mit verstellbaren Lamellen der ersten Reihe und einem integrierten Luftdurchsatzregler

- Gehäusematerial: Aluminum

	Maßeinheit	ORV 350x500 R1
Gewicht	kg	1.96

Abmessungen
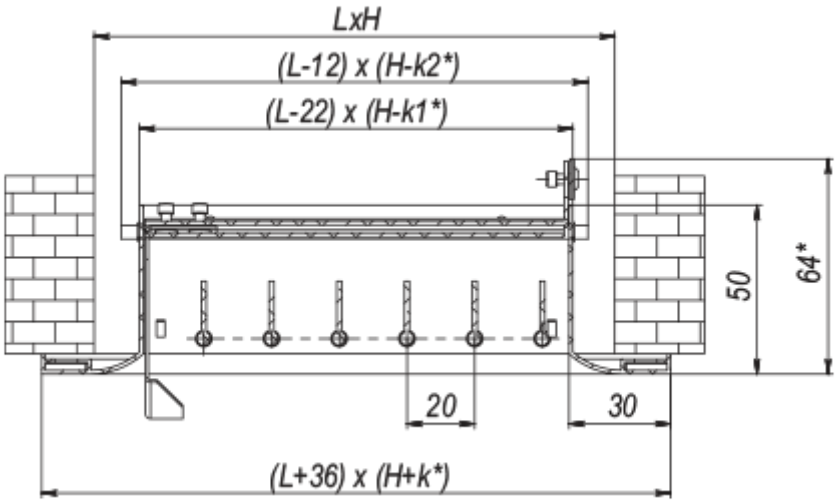
L	H	k	k1	k2
350	500	32	25.8	13.8