ORV 400x600 R1

Einreihiges Lüftungsgitter mit verstellbaren Lamellen der ersten Reihe und einem integrierten Luftdurchsatzregler

- Gehäusematerial: Aluminum

	Maßeinheit	ORV 400x600 R1
Gewicht	kg	2.89

Abmessungen
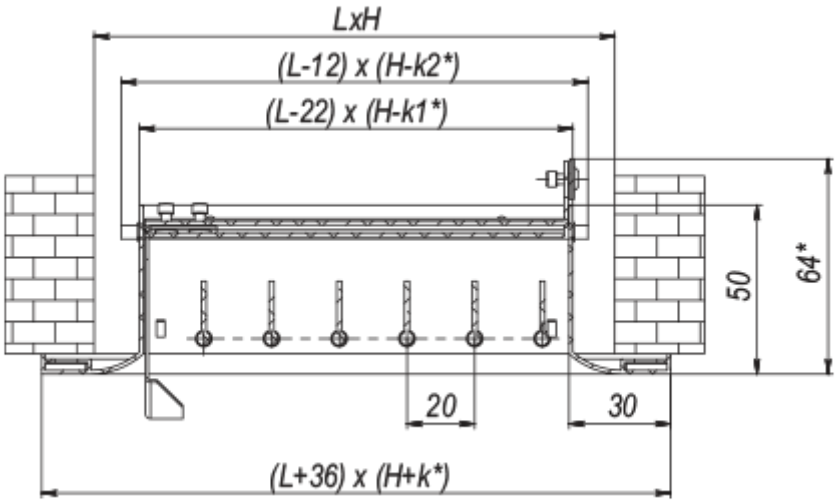
L	H	k	k1	k2
400	600	52	5.8	-6.2