# ORV 500x1000 R1

Einreihiges Lüftungsgitter mit verstellbaren Lamellen der ersten Reihe und einem integrierten Luftdurchsatzregler

- Gehäusematerial: Aluminum

| | Maßeinheit | ORV 500x1000 R1 |
|---|---|---|
| Gewicht | kg | 5.35 |

## Abmessungen
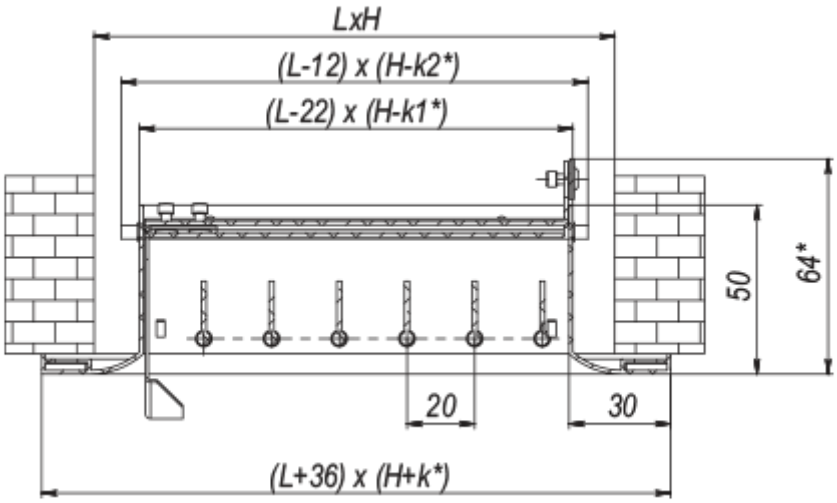
| L | H | k | k1 | k2 |
|---|---|---|---|---|
| 500 | 1000 | 22 | 35.8 | 23.8 |