OV 2D 300

Niederdruck-Axialventilatoren im Stahlgehäuse für Wandmontage

- Max. Förderleistung: 2310
- Schalldruckpegel LpA @ 3 m: 52
- Motortyp: AC
- Laufradtyp: Axial
- Gehäusematerial: Coated steel
- In jeder Position

	Maßeinheit	OV 2D 300
Luftkanalgröße	mm	300
Speed	-	1
Versorgungsspannung min	V	400
Versorgungsspannung max	V	400
Frequenz der Netzversorgung	Hz	50/60
Leistung	W	145
Stromaufnahme	A	0.25
Max. Förderleistung	m^3/h	2310
Schalldruckpegel LpA @ 3 m	dB(A)	52
Fördermitteltemperatur max	°C	60
Fördermitteltemperatur min	°C	-30
Schutzart	-	IP24

Abmessungen

ØD	Ød	B	B1	L
317	9	430	380	145

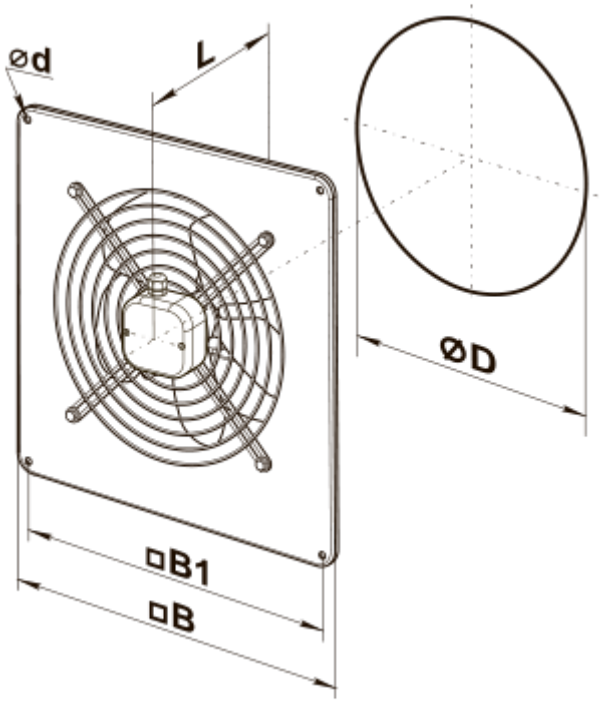
ød
L
ØD
□B1
□B