OV 2E 200

Axial-Wandventilatoren

- Max. Förderleistung: 860
- Schalldruckpegel LpA @ 3 m: 48
- Motortyp: AC
- Laufradtyp: Axial
- In jeder Position

	Maßeinheit	OV 2E 200
Luftkanalgröße	mm	200
Speed	-	1
Versorgungsspannung min	V	220
Versorgungsspannung max	V	240
Frequenz der Netzversorgung	Hz	50/60
Leistung	W	55
Stromaufnahme	A	0.26
Max. Förderleistung	m^3/h	860
Schalldruckpegel LpA @ 3 m	dB(A)	48
Gewicht	kg	3
Fördermitteltemperatur max	°C	60
Fördermitteltemperatur min	°C	-30
Schutzart	-	IP24

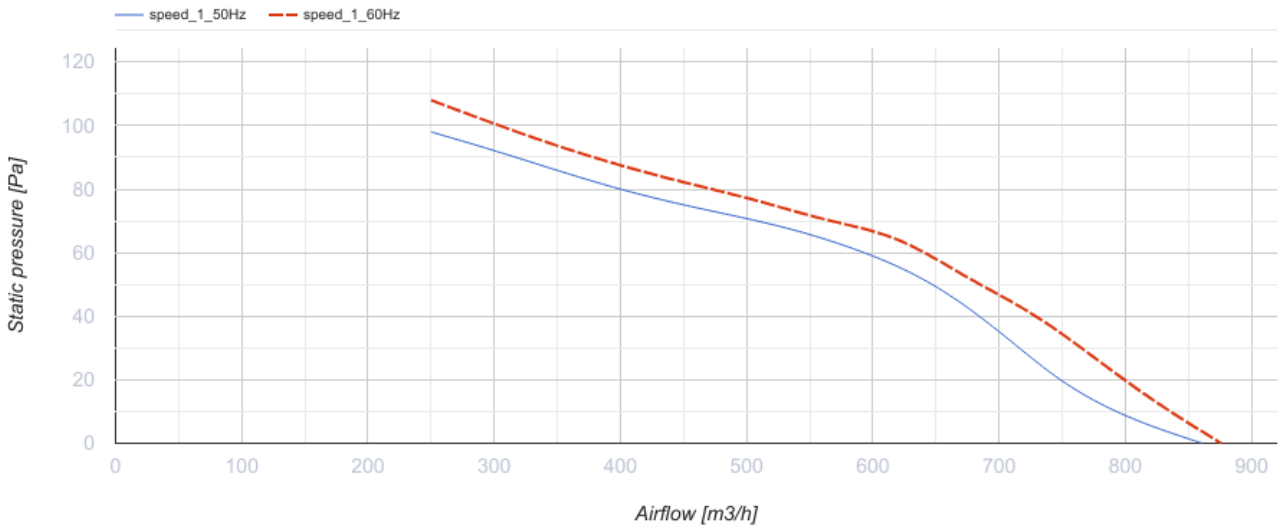
speed_1_50Hz
speed_1_60Hz
Static pressure [Pa]
120
100
80
60
40
20
0
0
100
200
300
400
500
600
700
800
900
Airflow [m3/h]

Abmessungen

ØD	Ød	B	B1	L
210	7	312	260	125

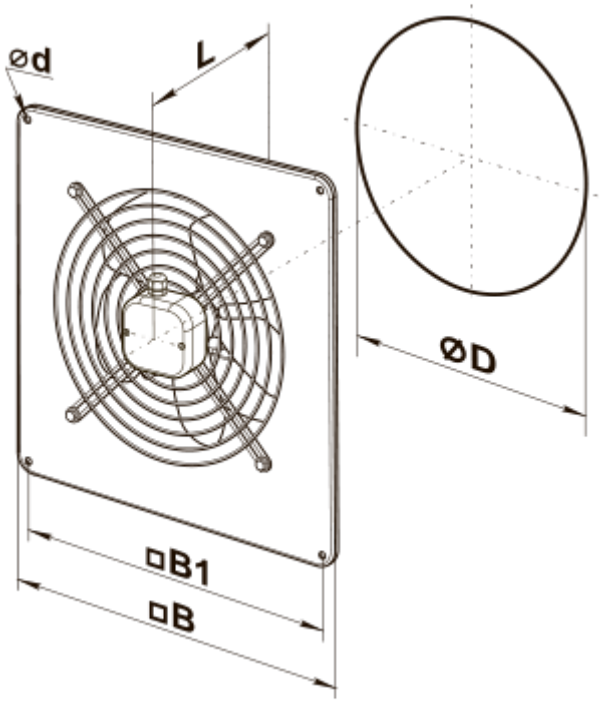
ød
L
ØD
□B1
□B

Ecodesign

Warenzeichen	Vents
Modell	OV 2E 200
Antriebsart	External MSD or VSD
Art des Wärmerückgewinnungssystems	Keines
Nennluftvolumenstrom (m^3/s)	0.075
Nominal external pressure (Pa)	65
Maximum external leakage rates (%)	2.7
Ventilatoreffizienz (%)	8.3
Sound power level (dB(A))	70
Elektrische Nenneingangsleistung (kW)	0.06
Angabe des Typs	NRVU UVU