# OV 2E 300

Niederdruck-Axialventilatoren im Stahlgehäuse für Wandmontage

- Max. Förderleistung: 2230
- Schalldruckpegel LpA @ 3 m: 53
- Motortyp: AC
- Laufradtyp: Axial
- Gehäusematerial: Coated steel
- In jeder Position

| | Maßeinheit | OV 2E 300 |
|---|---|---|
| Luftkanalgröße | mm | 300 |
| Speed | - | 1 |
| Versorgungsspannung min | V | 220 |
| Versorgungsspannung max | V | 240 |
| Frequenz der Netzversorgung | Hz | 50/60 |
| Leistung | W | 145 |
| Stromaufnahme | A | 0.66 |
| Max. Förderleistung | $m^3/h$ | 2230 |
| Schalldruckpegel LpA @ 3 m | dB(A) | 53 |
| Gewicht | kg | 6.1 |
| Fördermitteltemperatur max | °C | 60 |
| Fördermitteltemperatur min | °C | -30 |
| Schutzart | - | IP24 |

## Abmessungen

| ØD | Ød | B | B1 | L |
|---|---|---|---|---|
| 317 | 9 | 430 | 380 | 145 |

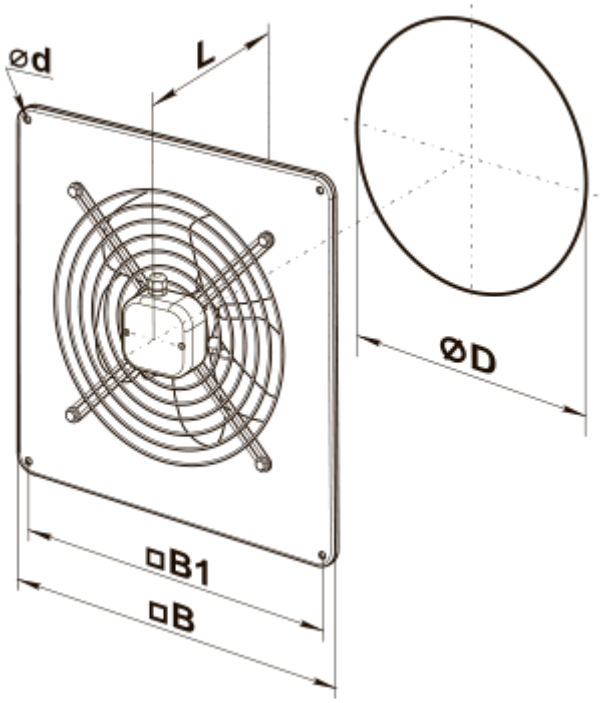
ød
L
ØD
□B1
□B