OV 300 S EC



Axial-Wandventilatoren mit EC-Motoren

- Schalldruckpegel LpA bei 3 m: 57
- Laufradtyp: Axial
- Gehäusematerial: Beschichteter Stahl

	Maßeinheit	OV 300 S EC
Stutzengröße	mm	300
Phasen	-	1
Minimale Versorgungsspannung	V	230
Maximale Versorgungsspannung	V	230
Netzfrequenz	Hz	50/60
Nennleistung	W	210
Stromaufnahme	A	1.5
Maximaler Volumenstrom bei 50 Hz	m³/h	2750
Schalldruckpegel LpA bei 3 m	dB(A)	57
Gewicht	kg	3.51
Maximale Fördermitteltemperatur	°C	60
Minimale Fördermitteltemperatur	°C	-25
Schutzart	-	IPX5
Motorschutzart	-	IP55
Material des Laufrads	-	Beschichteter Stahl

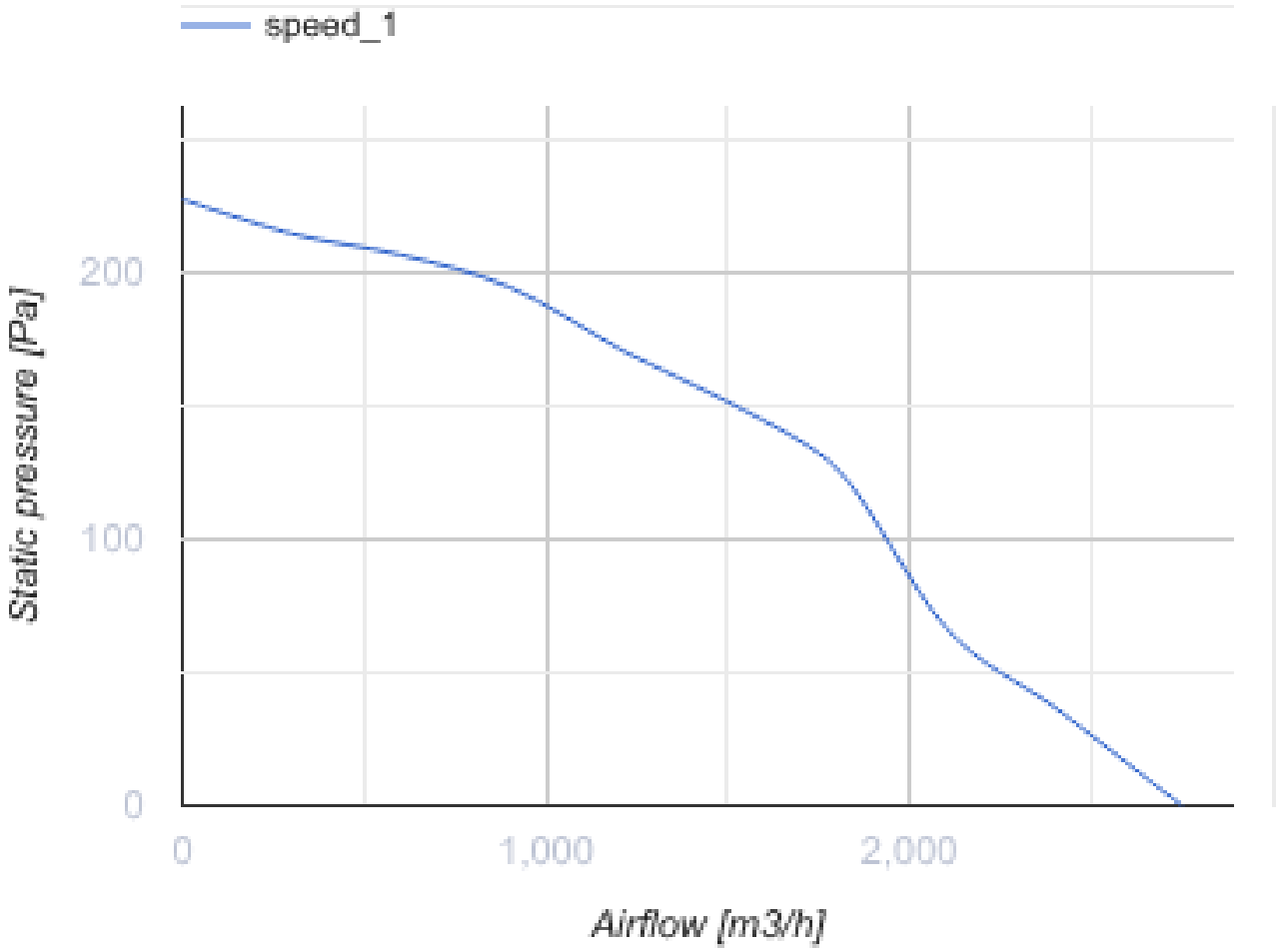

Abmessungen

ØD	ØD1	Ød1	L	L1	W	W1
317	365	9	104	116	430	380

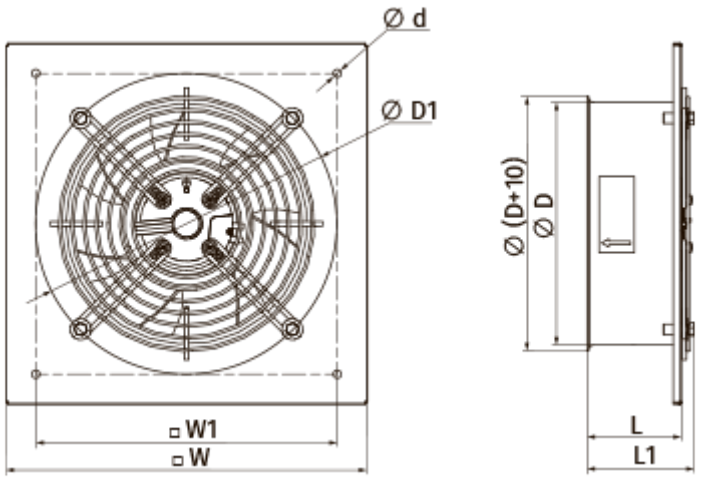

Zubehör

EC-Motor Drehzahlregler

Produktname	Foto	Beschreibung
R-1/010		EC-motor Drehzahlregler